MADE IN
ITALY

Ravaglioli

RAV PROMO

Valable jusqu'au 31 janvier 2023

FR

€ 4.200
KPS327H2

€ 4.460
KPS327H

Elévateur 2 colonnes avec base à encombrement réduite. Transmission avec cardan.
KPS327H2 - 3,2 T: Bras courts 555-820 mm, bras longs 810-1200 mm.
KPS327H - 3,2 T: Bras courts 500-900 mm, bras longs 810-1200 mm.

€ 4.480
KPS306C2

€ 5.050
KPS306HE

KPS306HE - 3,2 T
Elévateur 2 colonnes à **base porteuse,** transmission par cardan. Bras courts 500-900 mm, bras longs 810-1200 mm.

KPS306C2 - 3,2 T
Elévateur 2 colonnes avec base, transmission par chaine. Bras courts 555-820 mm, bras longs 810-1200 mm.

€ 4.995
KPX337W

€ 5.040
KPX337LW

KPX337W - 3,2 T
Elévateur 2 colonnes sans embase. Passage entre colonnes 2500 mm. Bras courts 440-830 mm, bras longs 810-1200 mm Hauteur libre 3870 mm.

KPX337LW - 3,2 T
Elévateur 2 colonnes sans embase. Passage entre colonnes 2650 mm. Bras courts 500-900 mm, bras longs 810-1200 mm Hauteur libre 3870 mm.

€ 7.680

KPX357EV - 3,5 T
Elévateur 2 colonnes sans embase. La souplesse de rotation des bras permet d'avoir un accès direct à la batterie pour les voitures électriques.
4 bras symétriques à 3 étages à terminaison rotative 792-1200 mm.
Bras prédisposés pour le montage rapide de rallonges. Passage entre colonnes 2650 mm, hauteur minimum des tampons 96 mm. Hauteur libre 3870 mm.

€ 5.995

KPX343WK - 3,5 T
Elévateur 2 colonnes sans embase. Bras prédisposés pour le montage rapide de rallonges.
Bras courts 520 - 1200mm, bras longs 810-1200 mm.
Passage entre colonnes 2650 mm, hauteur minimum des tampons 95 mm. Hauteur libre 3870 mm.

KPH370.32K - 3,2T
Elévateur 2 colonnes **électrohydraulique** sans embase. Bras courts 500-900 mm, bras longs 810-1200 mm.
Passage entre colonnes 2550 mm.
Hauteur totale 4165 mm.

€ 5.180
KPH370.32K

€ 6.230
KPH370.45K

KPH370.45K - 4,5T
Elévateur 2 colonnes **électrohydraulique** sans embase. Bras courts 510-975 mm, bras longs 847-1235 mm. Passage entre colonnes 2670 mm.
Hauteur totale 4165 mm.

€ 7.800

KPN349WELIK - 4,2 T
+VARKPX341/CA100
Elévateur 2 colonnes sans embase. Passage entre colonnes 2650 mm. Hauteur libre 4870 mm. Avec bras symétriques à 3 étages 700-1310 mm.

€ 12.150
KPN255LIKT

€ 12.580
KPN255LIKT/A

KPN255LIKT - 5,5T
KPN255LIKT/A - 5,5T
Elévateur 2 colonnes sans embase. 3000 mm entre les colonnes. Hauteur libre 4950 mm. Adaptés pour voitures et plus longues camionnettes, e.a. Crafter.
KPN255LIKT: 4 bras symétriques à 3 étages 840-1800 mm.
KPN255LIKT/A: 2 bras à 4 étages 730-1800 mm, 2 bras à 3 étages 840-1800 mm.

€ 13.995
KPH370.70LIKT/A

KPH370.70LIKT/A - 7,0T
Elévateur 2 colonnes **électrohydraulique** sans embase. 3130 mm entre les colonnes. Hauteur totale 5016 mm. Adaptés pour voitures et fourgons à châssis long. 2 bras à 4 étages 720-1800 mm, 2 bras à 3 étages 840-1800 mm.

RAV PROMO

€ 4.495

RAV1450N - 3,2T

Pont ciseaux basse levée, électro hydraulique. Hauteur max. 1000 mm, hauteur min. 100 mm. Dégagement mécanique de la sécurité. Kit mobile en option.

€ 6.995

RAV508I - 3,0 T

Elévateur à ciseaux encastré avec plateaux de levage réglable 1320-1730 mm. Distance entre élévateur-boitier de commande 1 m. Autres distances sur demande en option.

€ 7.070 RAV518NL

€ 7.350 RAV518T

€ 8.990 RAV535

€ 10.395 RAV540

RAV518 - 3,0 T
RAV535 - 3,5T
RAV540 - 4,0 T

Elévateur à ciseaux. Montage sur sol. Hauteur min: 110 mm pour 518NL, 95 mm pour 518T, 100 mm pour 535, 135 mm pour 540. Distance entre élévateur-boitier de commande 1 m. Autres distances sur demande en option.

€ 6.350 RAV4350

€ 7.190 RAV4401

€ 8.360 RAV4405L

€ 9.420 RAV4501L

RAV4350 - 3,5 T
RAV4401 - RAV4405L - 4,0 T
RAV4501L - 5,0 T

Elévateur 4 colonnes avec chemins de roulement plats.

RAV4350: Chemins de roulement 400 x 4300 mm. Largeur entre colonnes 2450 mm.

RAV4401: Chemins de roulement 500 x 4460 mm. Largeur entre colonnes 2800 mm.

RAV4405L: Chemins de roulement 650 x 5100 mm. Largeur entre colonnes 3000 mm.

RAV4501L: Chemins de roulement 650 x 5700 mm. Largeur entre colonnes 3000 mm.

Aussi disponible en 6,5T et 8T et avec élévateur intégré, prix sur demande.

€ 2.045 J20NX

€ 2.280 J30X

J20NX-2 T
J30X-3 T

Traverse de levage hydraulique pour élévateur 4 colonnes, avec pompe manuelle à double effet.

€ 11.520 RAV4502L

€ 10.590 RAV4406L

€ 8.790 RAV4402

RAV4502L - 5T
RAV4406L - RAV4402 - 4T

Elévateur 4 colonnes avec chemins de roulement pour **géométrie.**

RAV4502L-5T: Chemins de roulement 650 x 5700 mm. Largeur entre colonnes 3000 mm.

RAV4406L-4T: Chemins de roulement 650 x 5100 mm. Largeur entre colonnes 3000 mm.

RAV4402-4T: Chemins de roulement 530 x 4460 mm. Largeur entre colonnes 2800 mm.

€ 11.140

RAV1125 +
S1110A5 - 3,5 T

Elévateur à pistons avec cassette étanche.
Plateaux de levage réglables en longueur, avec hauteur sur sol de 60 mm.

RAV PROMO

€ 3.110
G7441.20

€ 3.230
G7441.22

G7441.20 10''-22,5''
G7441.22 11''-24,5''

Démonte-pneus automatique, avec plateau à une vitesse et pour roues jusqu'à une largeur maxi de 12'' (305 mm).

€ 1.820

PLUS83H + G800A119

Aide de montage pour pneus taille basse et Run Flat. En combinaison avec G7441.20 et G7441.22.

€ 5.295
G7641.22 + PLUS83H
11''-24,5''

€ 5.650
G7641D.22 + PLUS83H
11''-24,5''

€ 5.890
G7641D.24 + PLUS83H
10''-26,5''

Démonte-pneus automatique avec plateau, **à vitesse variable de 0-15 tours/min pour les versions G7641D.22 -24, à une vitesse pour G7641.22.** Pour roues jusqu'à une largeur maxi de 15'' (381 mm). Aide de montage PLUS83H + G800A119 inclus. Kit protections de griffes inclus.

€ 2.770

G2.121R

Equilibreuse à moteur et carter de protection. Pige pour enregistrement automatique de la distance et du diamètre. Programmes ALU S automatiques. Avec jeu de cônes, manivelle de serrage rapide et pince.

G2.121RFM

Comme G2.121R mais en plus, démarrage automatique à la descente du carter. Frein à pédale pour le blocage de la roue pendant le positionnement des poids.

€ 2.870

€ 2.930

G2.124NR

Equilibreuse, démarrage automatique à la descente du carter de protection, avec frein à pédale pour le blocage de la roue pendant le positionnement des poids. Pige pour enregistrement automatique de la distance et du diamètre. Programmes ALU S automatiques. Avec jeu de cônes, manivelle de serrage rapide et pince.

€ 3.780

G2.140R

Equilibreuse, démarrage automatique à la descente du carter de protection. Frein à pédale pour le blocage de la roue pendant le positionnement des poids. Arrêt automatique en position de balourd extérieure. Pige pour enregistrement automatique de la distance et du diamètre. Programmes ALU S automatiques. Avec jeu de cônes, manivelle de serrage rapide et pince. Ecran couleur 20''.

€ 5.230

G3.150WS

Equilibreuse, démarrage automatique à la descente du carter de protection, avec frein. Avec écran couleur 22''. Arrêt automatique de la roue dans les deux positions de balourd, extérieur et aussi intérieur. Enregistrement automatique de la distance et du diamètre, avec prise automatique de mesure de la largeur par ultra-son. Illuminateur. Mesure d'excentricité jante par la pige. Avec jeu de cônes, manivelle de serrage rapide et pince.

Avec prise automatique de la largeur de la roue par ultra-son. Avec pointage "laser" pour le positionnement de la masse sur 6h.

€ 4.140

G3.150

Equilibreuse, démarrage automatique à la descente du carter de protection, avec frein. Avec écran couleur 22''. Pige pour enregistrement automatique de la distance et du diamètre. Sélection rapide des programmes par la pige. Double wheel stop. Avec jeu de cônes, manivelle de serrage rapide et pince.

RAV PROMO

€ 8.200

RAVTD2.0WIFI

Contrôle de la géométrie des roues 8 capteurs CCD. Transmission entre capteurs et, entre capteurs avant et console, par WI-FI. Tablette professionnelle, chargeur de batterie , point de charge par USB. Hub WI-FI préconfiguré. Avec 2 paires de griffes à 4 points en accroche pour jantes de 10" à 24", plateaux avant, pousse-pédale du frein et bloque volant. Avec deux panneaux muraux pour ranger les têtes, équipés avec prise USB de recharge, support pour HUB WI-FI et support pour tablette.
La tablette suit l'opérateur sur le poste de travail, elle est fournie avec deux supports adhésifs magnétiques et un dispositif d'accroche.
Panneaux pour rangement des griffes disponible en option.

€ 1.270

STDA35E/S

Griffes en remplacement des griffes inclues d'origine pour RAVTD2.0 WIFI et RAVTD1780WS

2 paires de griffes autocentreuses à 3 points en appui, pour jantes de 8" à 24" Diamètre des pneus 480-910 mm. Le système de blocage rapide permet une fixation extrêmement rapide à la roue.

€ 15.995

RAVTD3200SP.3

Appareil de géométrie 3D, plus de câbles, mobile et encombrement réduite. Console fermée avec PC, écran de 22", clavier, imprimante et chargeur automatique.
Equipé avec griffes à 3 points en appui.

€ 14.695

RAVTD3200SP.4

Comme le RAVTD3200SP.3 mais avec des griffes à 4 points en accroche.

€ 9.880

RT003D + RT102/6G + SRT074D

Banc de freinage 6000N, écran digitale et support mural. Gestion du freinage en cycle automatique pour VL 2WD. Prédisposé pour 4WD, nécessaire télécommande SRT056/003D, disponible en option.

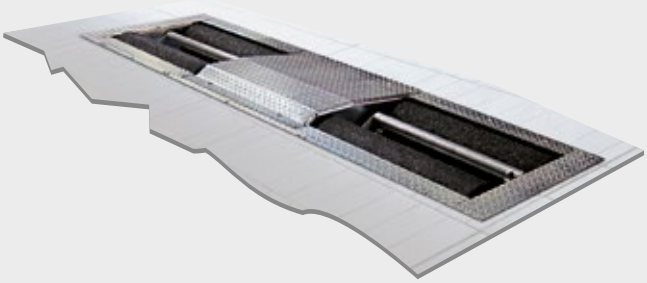

Prix sur demande

RT004

Console murale avec carte PC, Connection TV/ moniteur HDMI.
(TV/moniteur non compris)

RAV PROMO

NEW

€ 15.995

RAV3D2.0WALL.3L

Appareil de géométrie 3D, lecture des mesures sur tablette professionnelle. Totalement sans fils. Panneau murale pour le rangement des têtes de mesures, chargeurs, batteries, tablette, griffes 3 points avec cibles. Plateaux tournant avant inclus.

NEW

€ 3.450

KTE100 - 1T

Table de levage mobile avec pompe à pied pour le montage de moteurs, boîtes de vitesses et batteries.

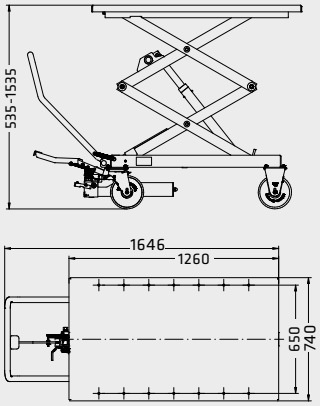

NEW

Prix à partir de € 13.995

ADAS

STDARCCS3/MON

Stand mobile avec écran 4K 75", software IDC5 CAR ADAS, Token pour installer le software sur le PC de l'appareil de géométrie RAV, USB Bluetooth, pack TEXA assistance.

RAV PROMO

TRUCK - BUS - INDUSTRIE

€ 8.560

G96N 11''-27''

Diamètre de roue max. 1640 mm.
Largeur max. roue 925 mm
Démonte-pneus pour camions.
Autre modèles disponibles pour pneus avec diamètre jusque 2700 mm et 1500 mm de large.

€ 6.640

GTL2.120NRC

Equilibreuse de roue PL.
Diamètre de jante de 10''- 26''.
Largeur de jante de 1,5'' – 22''.
Elévateur de roue pneumatique 200 kg.
Set de cônes PL diam. 202-221 mm, 281 mm inclus, outil de mesure pour la largeur de jante. Ecran LCD 'blacklight' 132 x 40 mm. Frein électro-pneumatique. Alimentation 230V Mono, air comprimé.

€ 15.200

RAV 212N

Jeu de 4 colonnes mobiles électromécaniques 3,0T par colonne, avec liaison par câbles.
Autre modèles disponible de 3 à 10T par colonne.

Prix sur demande

Colonnes mobiles électrohydrauliques **WIRELESS.**
Capacité 5,5T-7,5T et 8,5T par colonne.
Alimentation par batteries, sans liaison de câbles entre les colonnes.
Autre modèles avec liaison par câbles disponible de 3 à 8,5 T par colonne.

Prix sur demande

Sèrie 800

Elévateurs à ciseaux poids lourd, encastrés ou sur sol.

Ravaglioli

Member of **VSG** - Vehicle Service Group
a DOVER company

Ravaglioli Garage Equipment
Tel. 0498/ 16 30 16

Livraison, installation et premier contrôle (élévateurs) compris.
Génie civil (si nécessaire) et amenée(s) d'énergie(s) au boîtier de commande à charge de l'acheteur.
Prix sont hors tva. Ils ne sont pas impératifs et peuvent être changés à chaque instant sans avis préalable.
Les photos sont illustratives et non contractuelles.

Distributeur